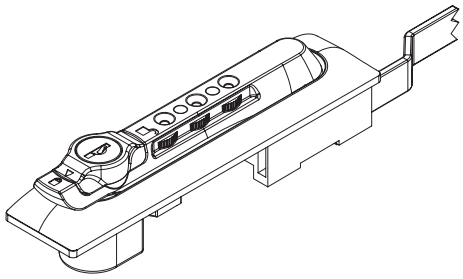

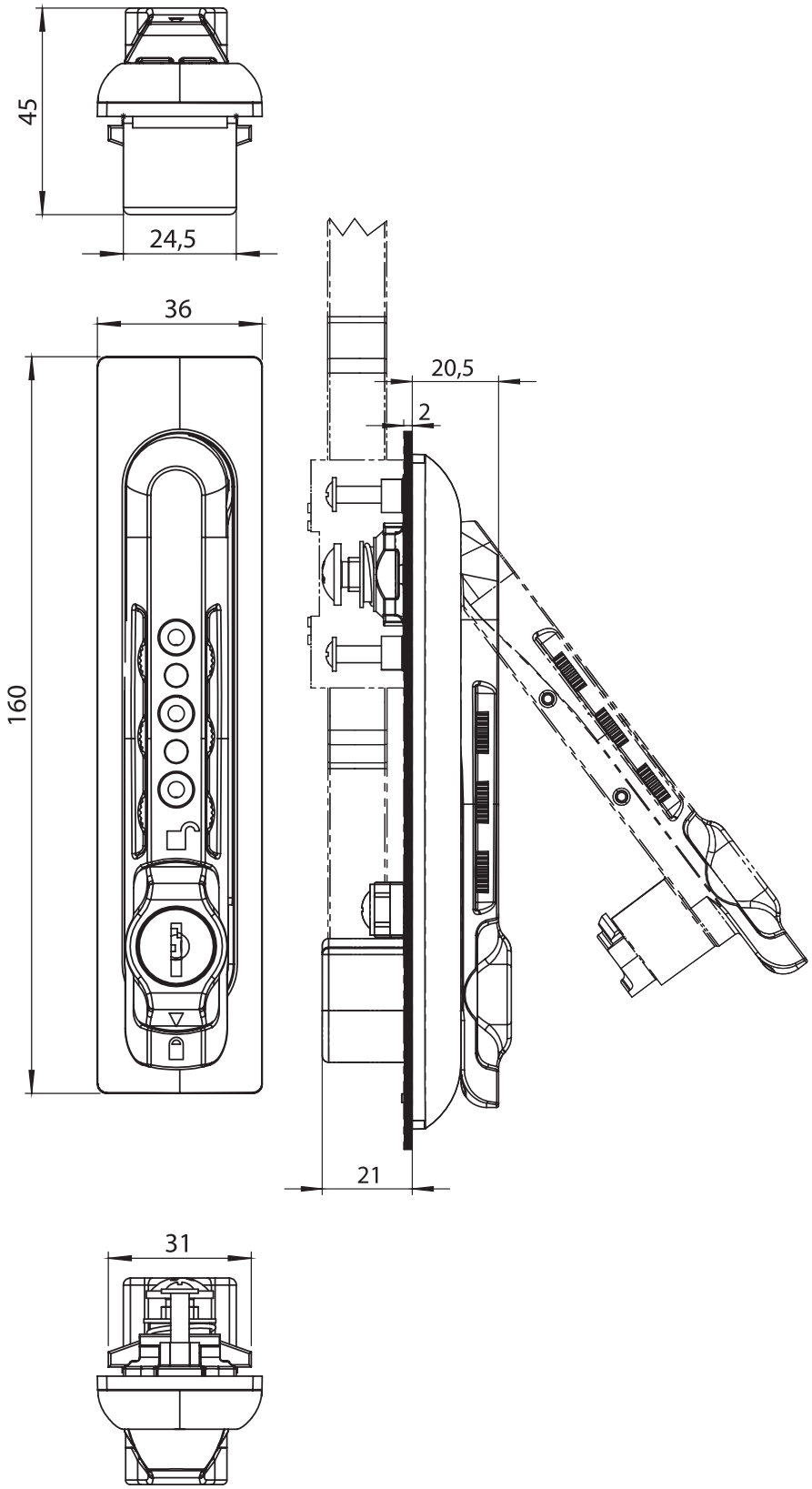

BOŞALTMA ÖLÇÜSÜ

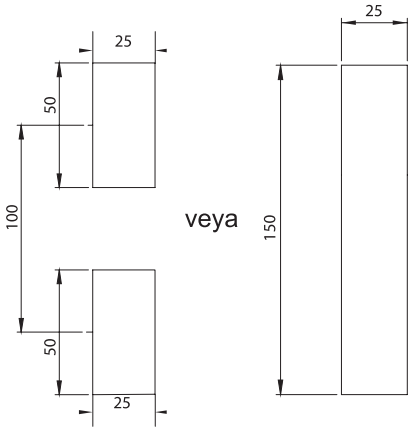

Kilidin, anahtarla açılışı

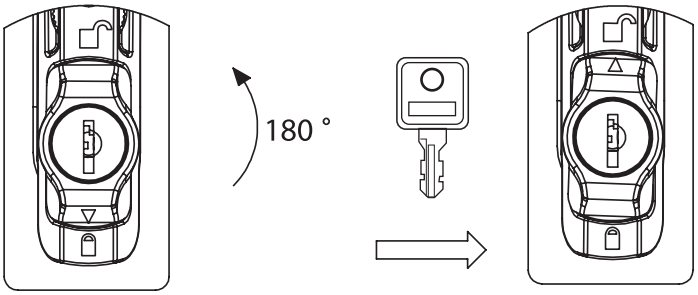

Kilidin, şifre girilerek açılışı

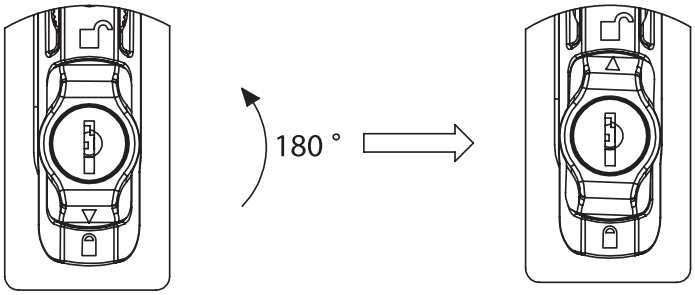

Şifreyi değiştirmek için

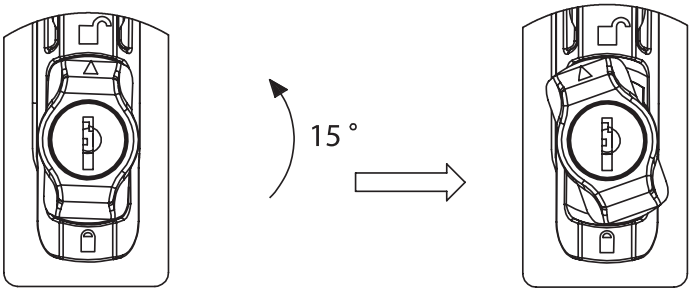

Şifreyi değiştirmek için, Anahtarı 15 çevirin, yeni şifreyi girin ve tekrar kapalı konuma getirin.

MALZEME

Gövde : Polyamide (PA6 GFR30), siyah
Kol : Polyamide (PA6 GFR30), siyah

SEÇENEKLER

Mekanizma :
Mekanizma Dil Adaptörü :
Diller :
Lama Çubuklar :
Çubuk Tutucular :

2210 - Şifreli ve Anahtarlı Kollu Kilit

Şifreli Kilitli ve 3333 Anahtarlı	2210 - 923 - MK - xxx

XXX bölümünü diller sayfasındaki tablolardan seçebilirsiniz.
MK bölümünü mekanizmalardan seçebilirsiniz.

IP 65 | LH/RH | RoHS | Tamamen Plastik