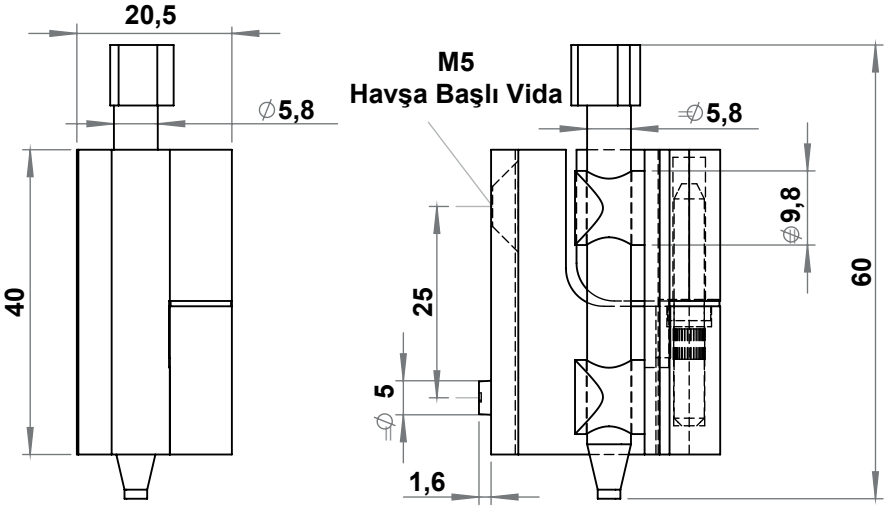

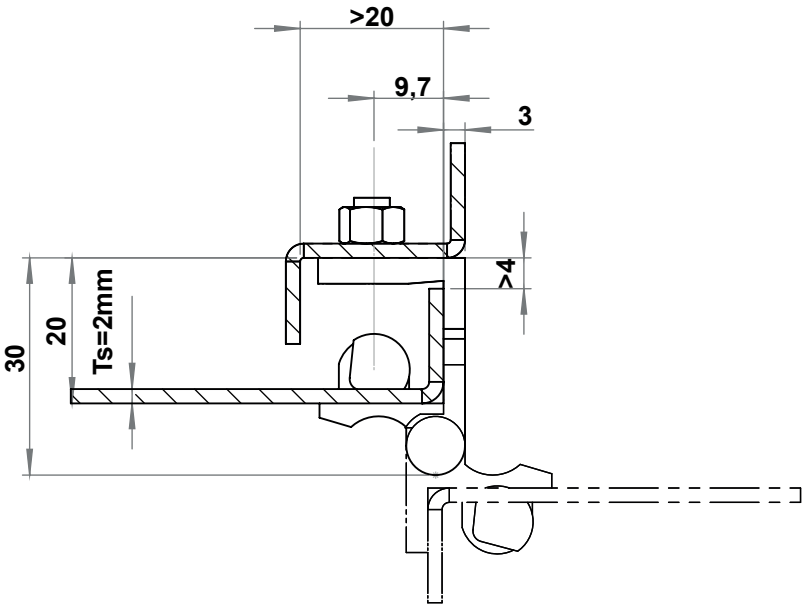

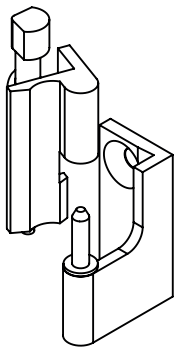

Menteşe 70º döndürüldüğünde Kapı çıkarılabilir.

MALZEME

Gövde : Zamak, krom kaplı veya siyah boyalı
Pim 1 : Çelik, çinko kaplı
Pim 2 : Polyamid (PA), siyah
Pul : Pirinç

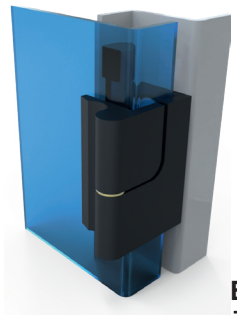

BOŞALTMA ÖLÇÜSÜ

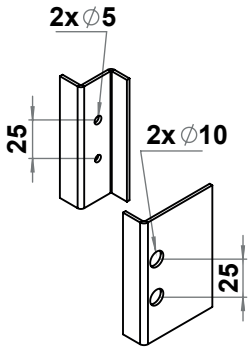

RoHS LH

3055 - 180º Menteşe

	Zamak, Siyah boyalı	Zamak, Krom kaplı
Ürün kodu	3055 - 210	3055 - 220