3058

3007

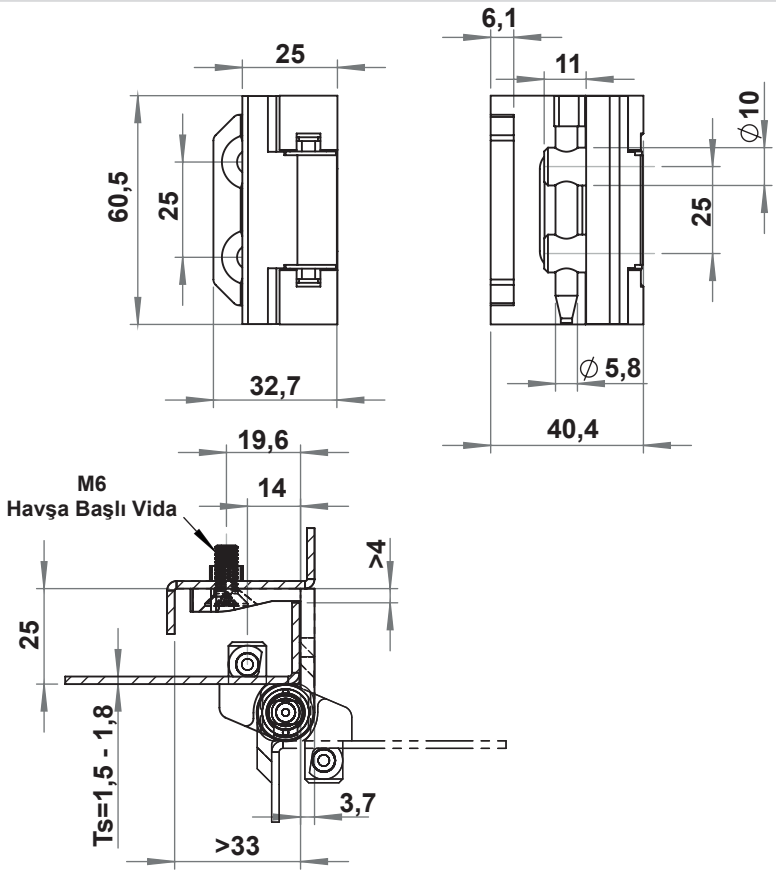

3058 - 180º Menteşe

	Zamak, Siyah boyalı	Zamak, Krom kaplı
Ürün kodu	3058 - 210	3058 - 220

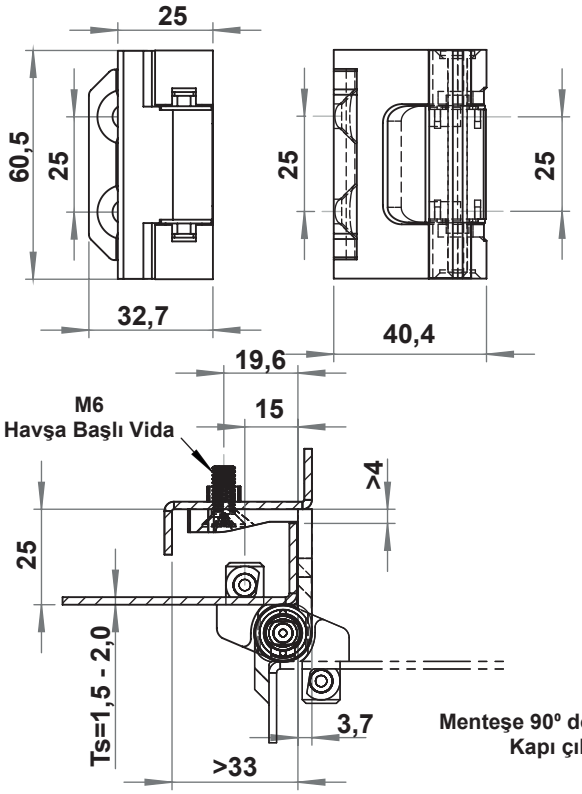

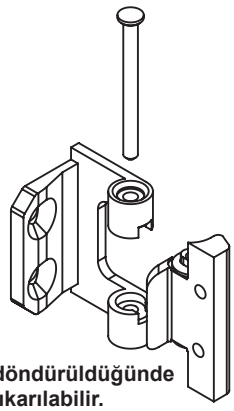

Menteşe 90º döndürüldüğünde Kapı çıkarılabilir.

MALZEME

Gövde : Zamak, krom kaplı veya siyah boyalı
Pim : Polyamid (PA), siyah

LH/RH RoHS

3007 - 180º Menteşe

	Zamak, Siyah boyalı	Zamak, Krom kaplı
Ürün kodu	3007 - 210	3007 - 220

ELKOMSAN AŞ. Merve Mah. Necip Fazıl Cad. No: 8 Yenidoğan 34791 Sancaktepe İstanbul Turkiye