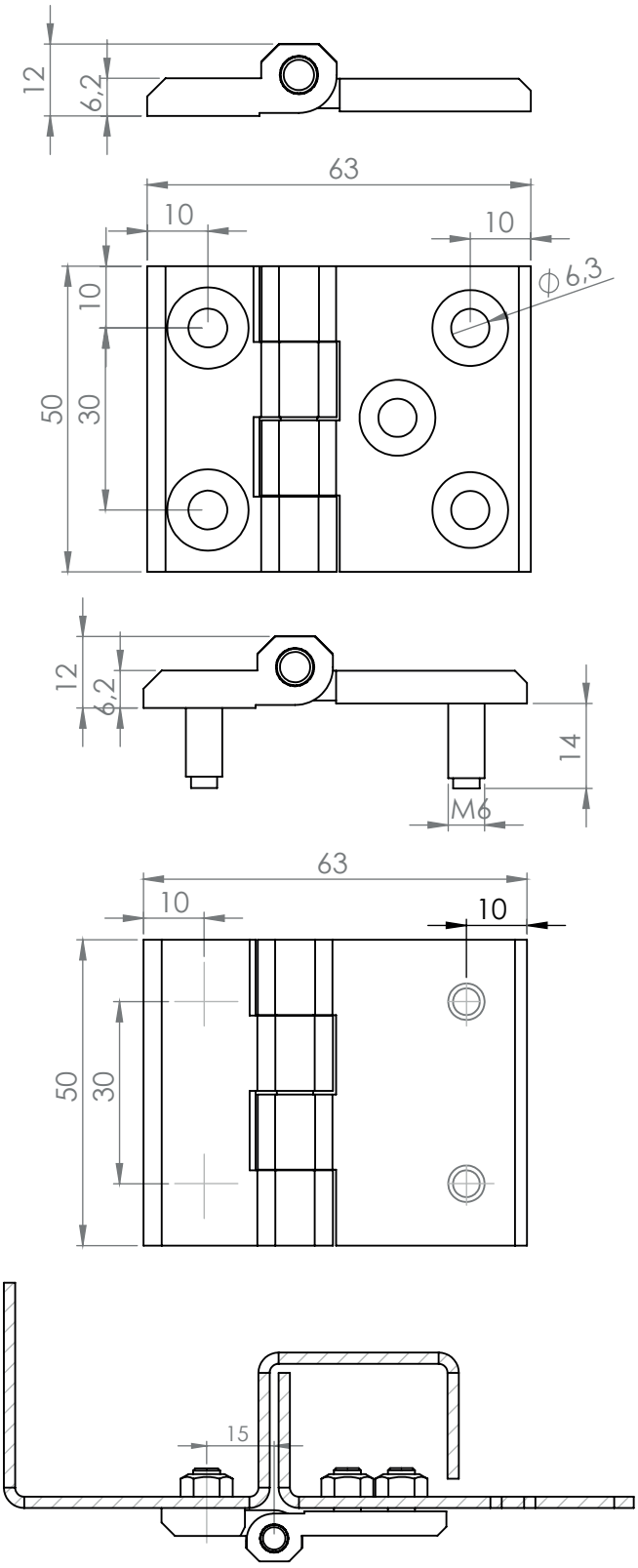

Gömme Kapı Menteşeleri

MALZEME

Gövde : Zamak, krom kaplı veya siyah boyalı
Pim : Paslanmaz çelik AISI 304
Civatalar: Çelik, Paslanmaz çelik AISI 304

* Paslanmaz versiyonu mevcuttur.

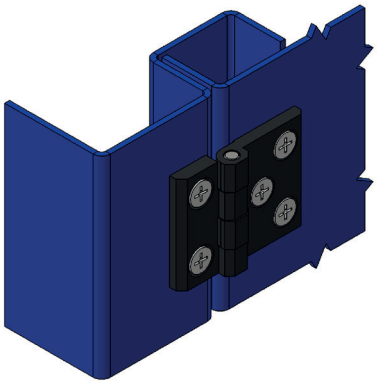

3081 - 180° Menteşe 50x63

	Zamak, Ham	Zamak, Siyah Boyalı	Zamak, Krom Kaplı
Geniş parça 2 delikli	3081 - 200	3081 - 210	3081 - 220
Geniş parça 3 delikli	3181 - 200	3181 - 210	3181 - 220
Kendinden 4 vidalı	3081 - 201	3081 - 211	3081 - 221

Ürün kodu sonuna SS ilavesi civataların paslanmaz olduğunu belirtir.

RoHS LH/RH