3090
180° Kenar Menteşe (22 mm)

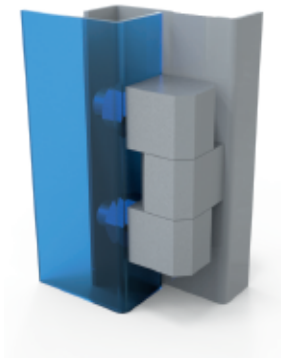

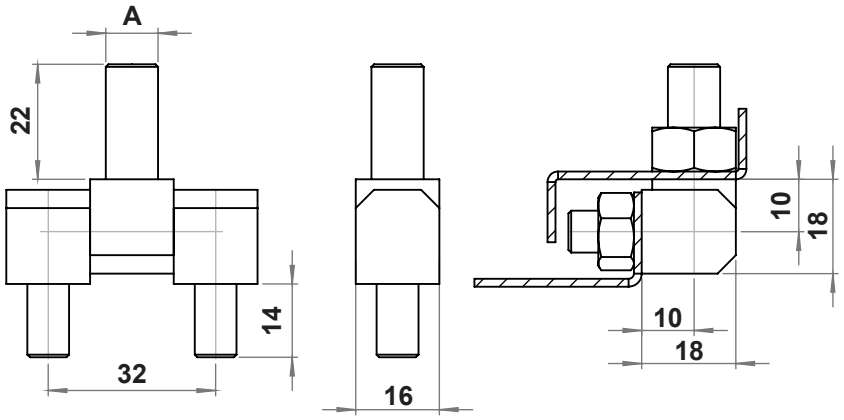

Malzeme

Gövde : Çelik, çinko kaplı
Pim : Çelik, çinko kaplı

3090 - 180° Menteşe

	A=M8	A=M10
Ürün Kodu	3090 - 445	3090 - 440

Kenar menteşeler

3033
180° Kenar Menteşe

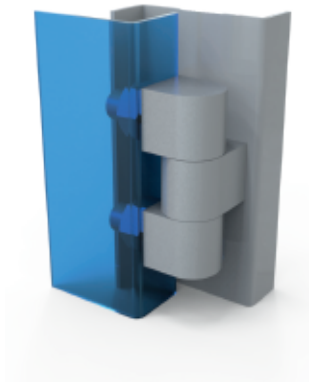

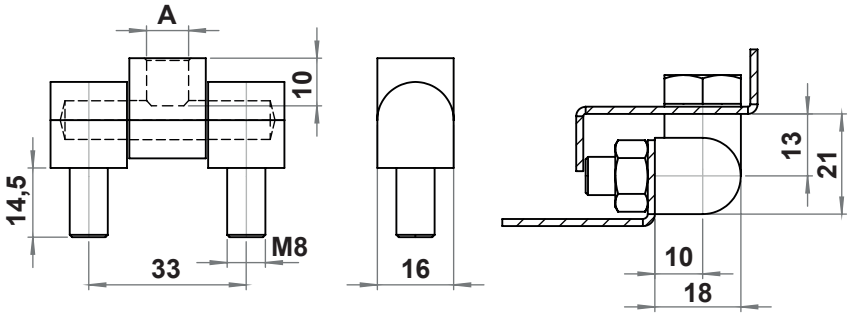

Malzeme

Gövde : Çelik, çinko kaplı
Pim : Çelik, çinko kaplı

3033 - 180° Menteşe

	A=M8	A=M10
Ürün Kodu	3033 - 445	3033 - 440

3088
100° Kenar Menteşe (16 mm)

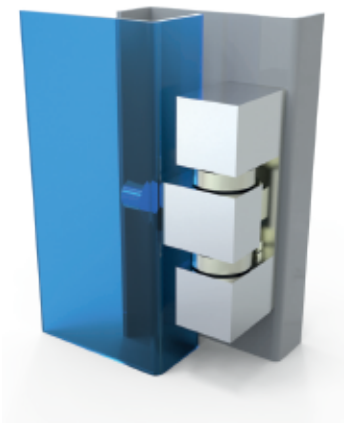

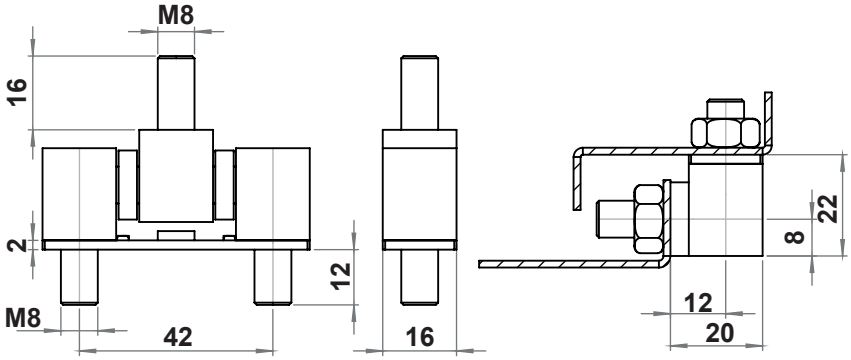

Malzeme

Gövde : Prinç, kaplamasız veya krom kaplı
Pim : Prinç, krom kaplı

3088 - 100° Menteşe

	Kaplamasız	Krom Kaplı
Ürün Kodu	3088 - 408	3088 - 438