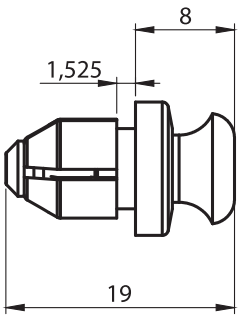

Kapalı Pozisyon

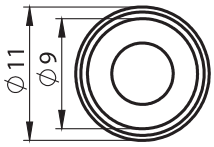

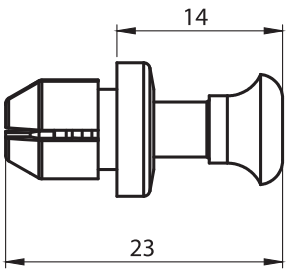

Açık Pozisyon

Montaj ve Çalışma Şekli

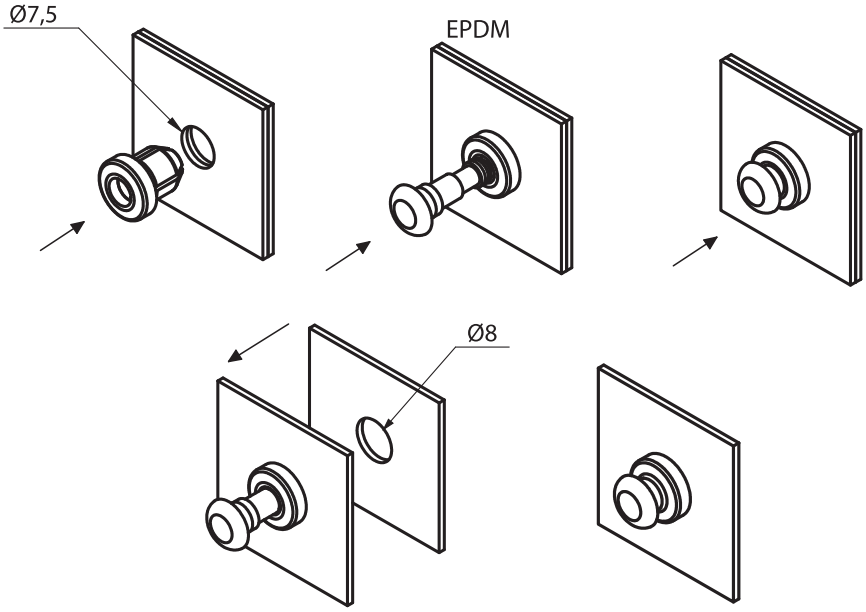

Malzeme

Polikarbonat (PC), siyah

7003 - Plastik Perçin

	TS = 0,8 - 1,5 mm	TS = 1,6 - 2,5 mm
Ürün Kodu	7003 - 001	7003 - 002

Tamamen Plastik | RoHS